Pomac Pumps

Насосы из нержавеющей стали

Для гигиенических и общепромышленных применений

Производство продуктов питания и напитков
Фармацевтика и биотехнологии
Производство моющих и чистящих средств, косметики
Химия
Специальные общепромышленные применения

Роторные насосы объемного принципа действия **PLP**

Pomac Pumps

PLP

Роторные насосы PLP

Роторные насосы PLP фирмы POMAC разработаны для работы с максимальной эффективностью при минимальных повреждениях перекачиваемого продукта.

Особое внимание уделено конструкции подшипникового узла и жесткости валов.
Конструкция насосов разработана для удовлетворения условий максимальной компактности и оптимизации рабочего объема между роторами.
Это делает возможным насосам серии PLP работать при высоких давлениях до 15 бар. Возможны специальные исполнения до 22 бар.
Диапазон производительности достигает 110 м3 в час.

Цельная конструкция насосной части а также корпус приводного механизма изготовлены из нержавеющей стали.
Насос может легко промываться и соответствует европейскому гигиеническому стандарту EHEDG.

В конструкции насоса применен принцип "обслуживание с фронтальной стороны", что делает насос очень легким в сервисном обслуживании.
Возможность инсталляции насоса как в горизонтальном так и в вертикальном положении ("самодренаж") позволяет использовать его во многих универсальных применениях.

CERTIFIED EHEDG TYPE EL

Габаритные размеры

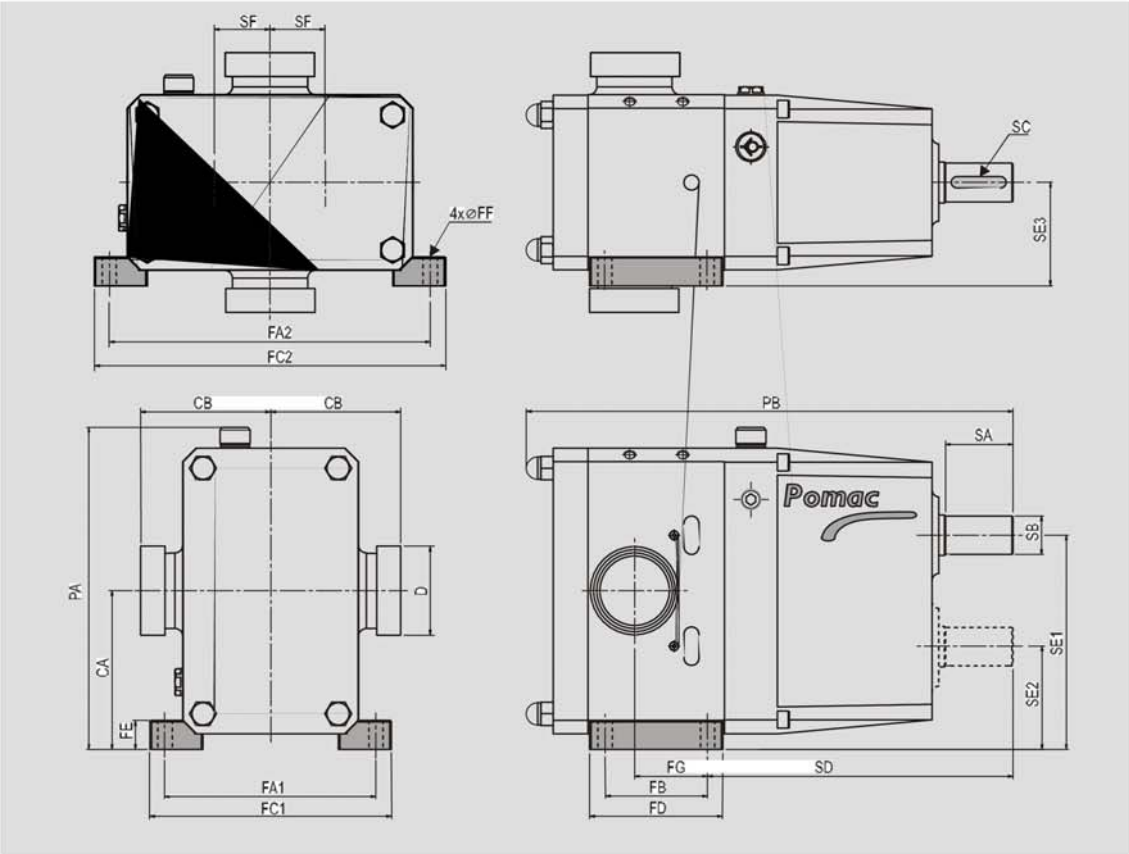

Type	D	CA	CB*	FA1	FA2	FB	FC1	FC2	FD	FE	FF	FG	PA	PB	SA	SB	SC	SD	SE1	SE2	SE3
PLP 1-3/4	DN15	84	65,5	114	169	50	136	191	72	19	9	41,5	178	219	30	15	25x5	137	111,5	56,5	57
PLP 1-1	1"	84	84	114	169	50	136	191	72	19	9	45	178	226	30	15	25x5	137	111,5	56,5	57
PLP 1-1,5	1,5"	84	77,5	114	169	50	136	191	72	19	9	50,5	178	245	30	15	25x5	137	111,5	56,5	57
PLP 2-1,5	1,5"	123	111	162	248	80	190	276	106	24	11	57,5	253	343,5	48	25	40x8	219	165,5	80,5	80
PLP 2-2	2"	123	113	162	248	80	190	276	106	24	11	62	253	358	48	25	40x8	219	165,5	80,5	80
PLP 2-2,5	2,5"	123	118	162	248	80	190	276	106	24	11	67	253	367	48	25	40x8	219	165,5	80,5	80
PLP 3-2	2"	164	141	218	332	106	250	364	138	30	13	63	334	474	70	40	60x12	317	221,5	106,5	107
PLP 3-3	3"	164	135	218	332	106	250	364	138	30	13	75	334	507	70	40	60x12	317	221,5	106,5	107
PLP 3-4	4"	164	160	218	332	106	250	364	138	30	13	90,5	334	532	70	40	60x12	317	221,5	106,5	107
PLP 4-4	4"	230	214	338	472	142	378	512	182	58	18	100	462	675	98	55	90x16	350	310	150	163

*) размеры зависят от типа выбранного подключения
возможны модификации и изменения в размерах

Технические параметры

Тип	производ-сть (литры/100 обор.)	макс. давление (бар)	макс. скорость (об./мин)	вес (кг)
PLP 1-3/4	4,2	15	1000	12
PLP 1-1	6	15	1000	12,5
PLP 1-1,5	10	10	1000	14
PLP 2-1,5	22	15	1000	37
PLP 2-2	30	15	1000	39
PLP 2-2,5	36	10	1000	44
PLP 3-2	55	15	750	101
PLP 3-3	100	15	750	105
PLP 3-4	130	10	750	115
PLP 4-4	250	15	750	295

CERTIFIED
EHEDG
EUROPEAN HYGIENIC ENGINEERING & DESIGN GROUP
TYPE EL
JULY 2003

Предохранительный клапан

Роторные насосы PLP могут оборудоваться подпружиненными предохранительными клапанами. Давление срабатывания может регулироваться путем установочного винта.

Подпружиненный предохранительный клапан монтируется непосредственно на фронтальную крышку насоса. Это облегчает обслуживание и гарантирует оптимальные гигиенические условия. Когда клапан открывается создается прямой "бай пасс" между напорной и всасывающей линией непосредственно внутри насосной камеры.

Клапан почти полностью покрывает фронтальную часть роторов, а также захватывает плоскость всасывающей и напорной стороны насоса.
На стороне насоса клапан подпирается внутренним дифференциальным давлением внутри насосной камеры, с внешней стороны создается подпружиненное регулируемое усилие.

В зависимости от характеристик рабочей среды и условий эксплуатации, Заказчик может регулировать давление срабатывания клапана непосредственно на месте инсталляции насоса.

Когда дифференциальное давление внутри насоса превышает давление закрытого клапана, установленное регулирующим винтом, клапан срабатывает и открывается. Размеры и конструкция клапана таковы, что часть перекачиваемой среды возвращается с напорной на всасывающую сторону через внутренний "бай пасс".

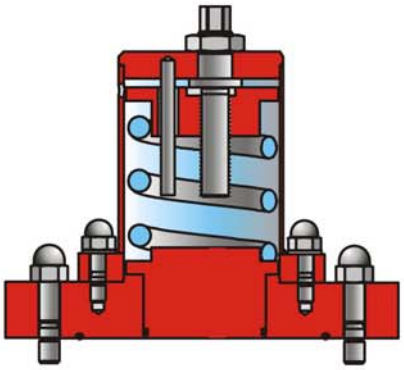

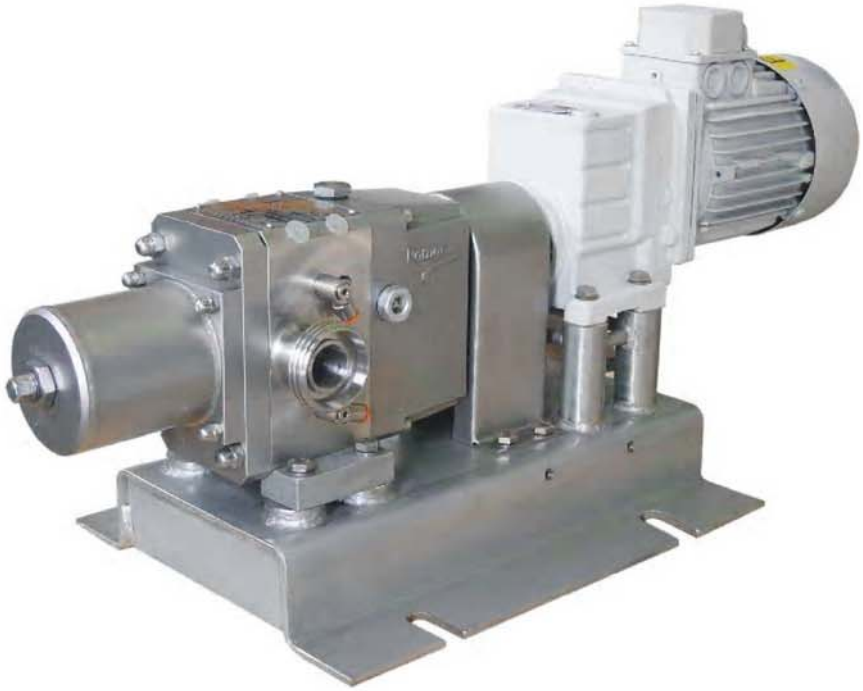

Типы уплотнений валов роторов

Роторные насосы PLP доступны с различными вариантами уплотнения валов роторов. Системы уплотнения построены по модульному принципу и обслуживаются с фронтальной стороны насоса без демонтажа его из линии. Это делает сервисное обслуживание насоса очень легким и быстрым.

Тип применяемого торцевого уплотнения зависит от перекачиваемой среды.

Механические уплотнения могут быть с кольцами скольжения "Карбид Кремния - Карбид Кремния" или "Карбид Вольфрама - Карбид Вольфрама".

Эластомеры могут быть NBR, EPDM, Viton, PTFE, Kalrez.

Механическое уплотнение

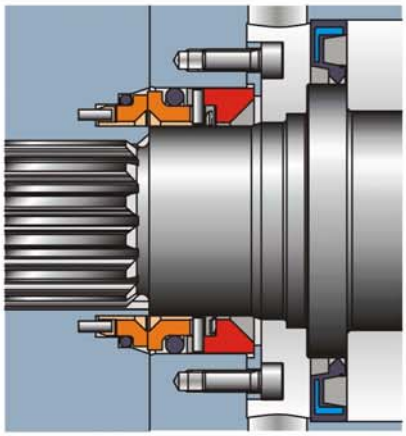

Двойное механическое уплотнение с промывкой

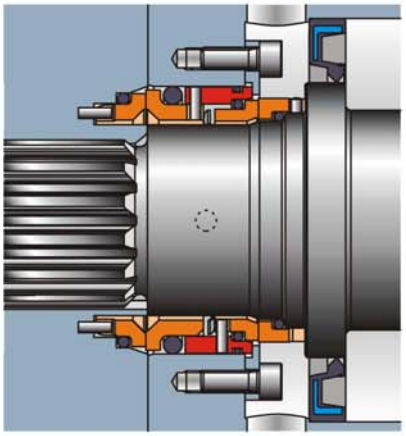

Уплотнительное кольцо

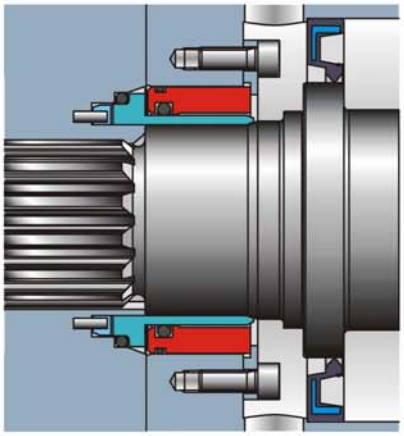

Уплотнительное кольцо с промывкой

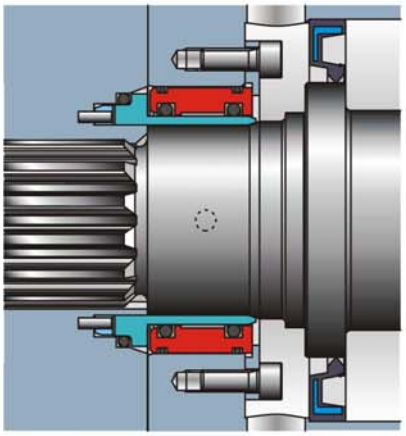

Манжетное уплотнение

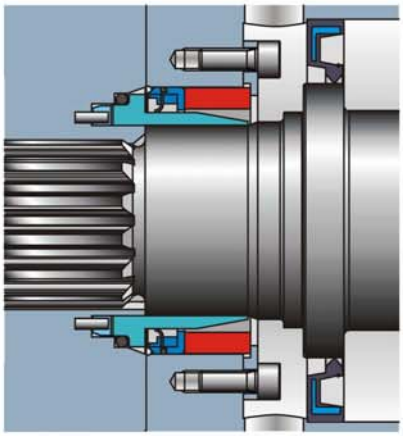

Спецификации

Роторные насосы PLP сделаны полностью из нержавеющей стали типа AISI 316.

Специальная конструкция роторов гарантирует оптимальную рабочую характеристику во всем рабочем диапазоне.
Насос может выпускаться со всеми известными типами присоединений:
DIN 11851, DIN 11864-1/2, Tri-Clamp, SMS, BS, NPT и DIN фланцы.
Горизонтальная или вертикальная инсталляция.
Опции - предохранительный клапан, рубашка обогрева.

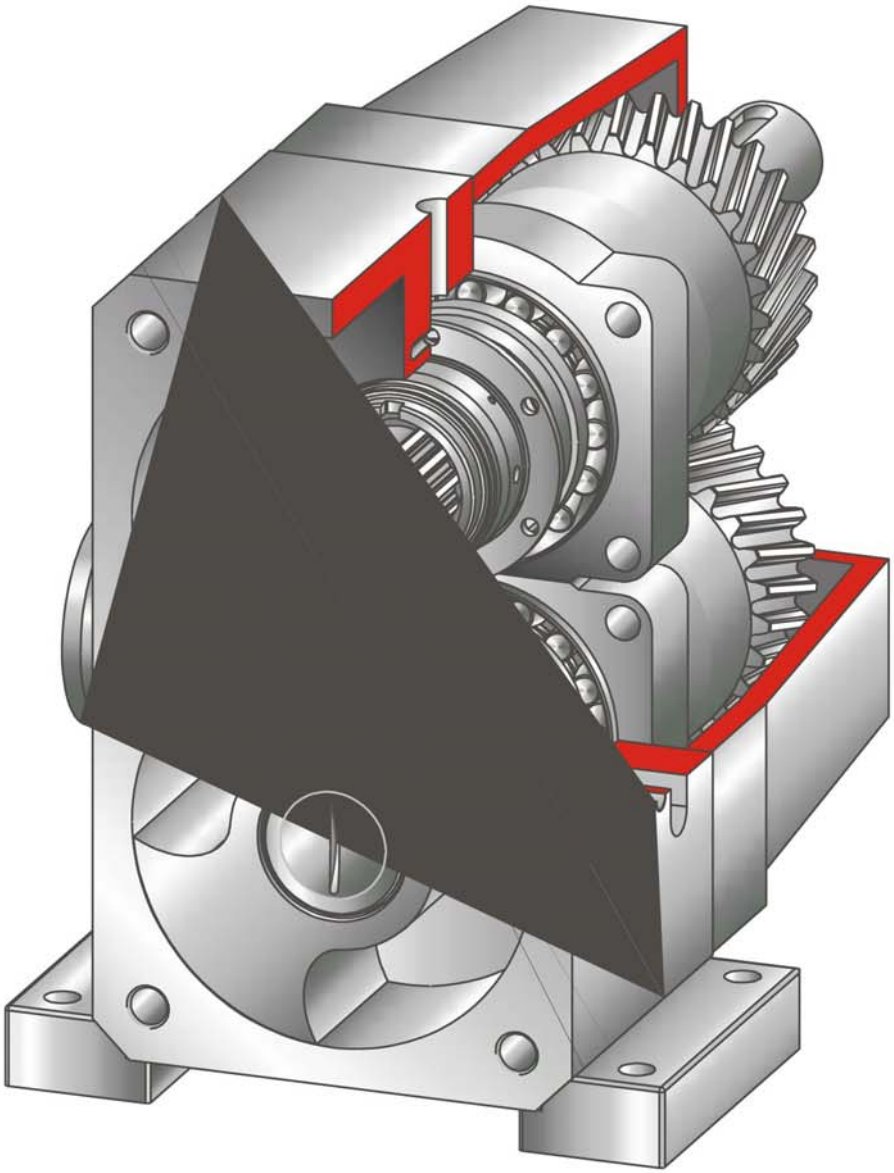

Обзор характеристик

$$Q_{TOT} = Q_{TH} - Q_L$$
$$P_{TOT} = P_{TH} + P_V$$

PLP 1-1

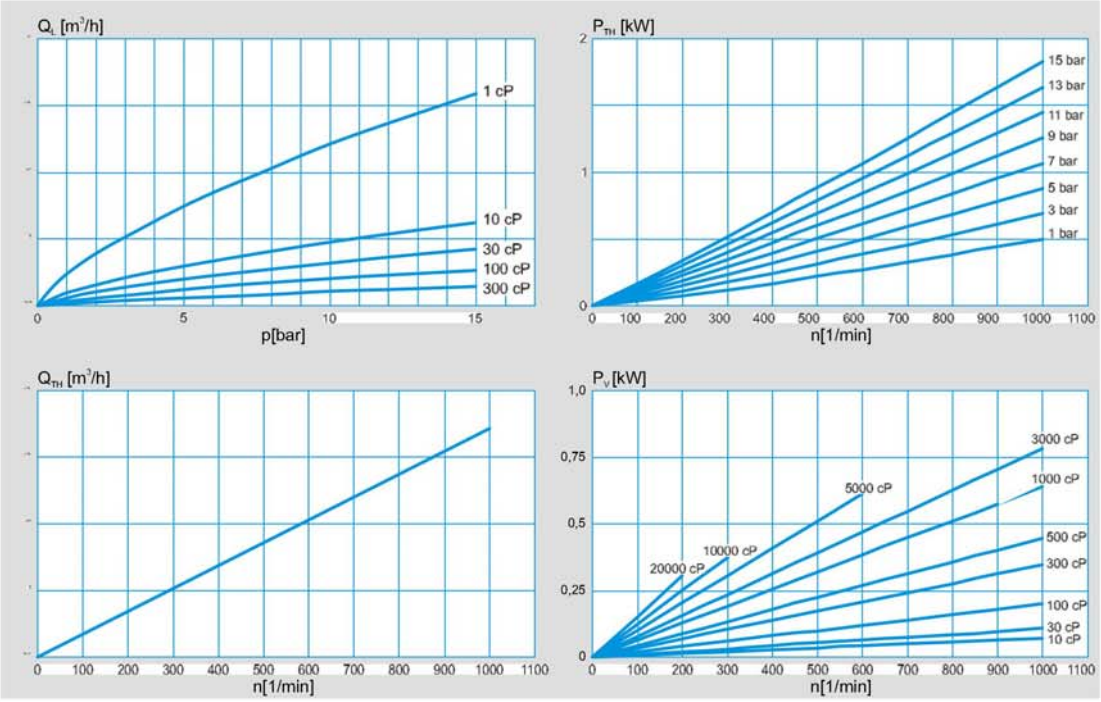

PLP 2-1,5

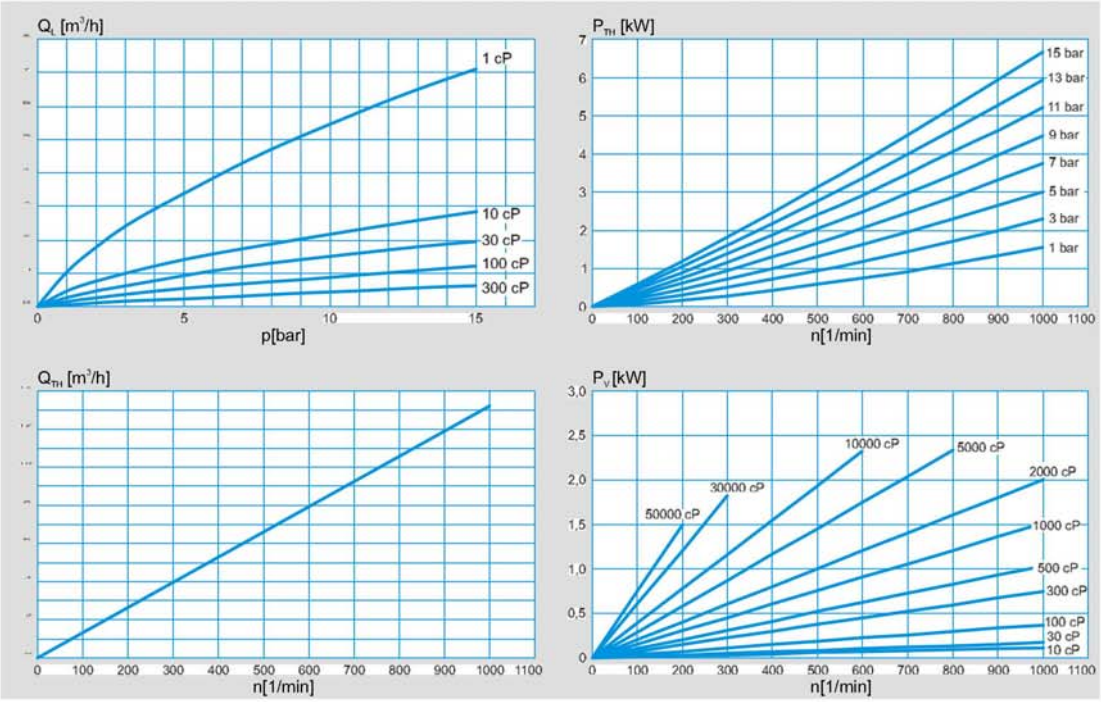

Обзор характеристик

$Q_{TOT} = Q_{TH} - Q_L$

$P_{TOT} = P_{TH} + P_V$

PLP 2-2

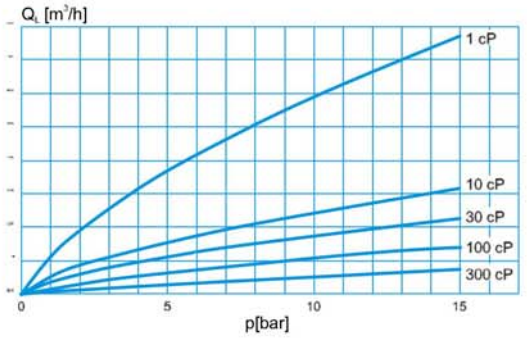

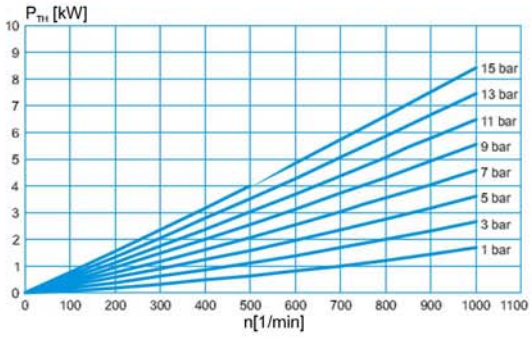

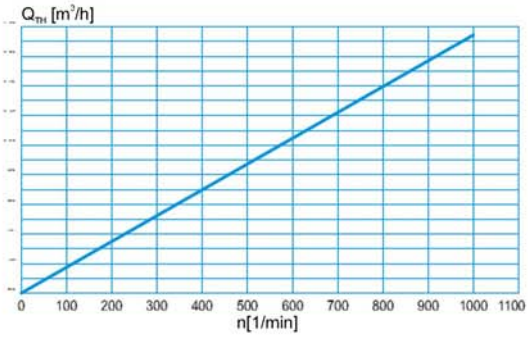

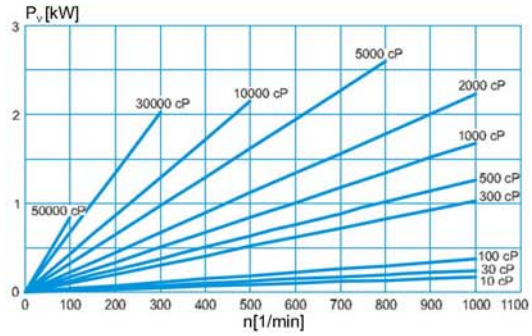

PLP 2-2,5

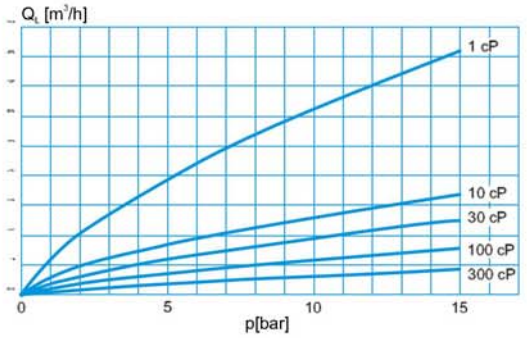

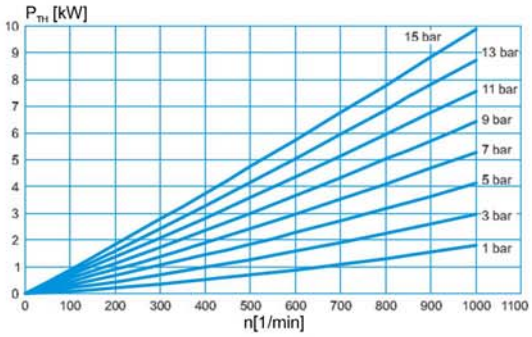

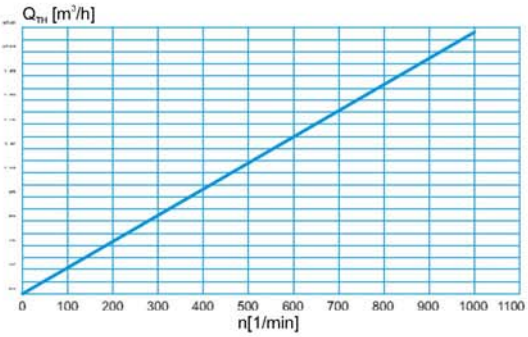

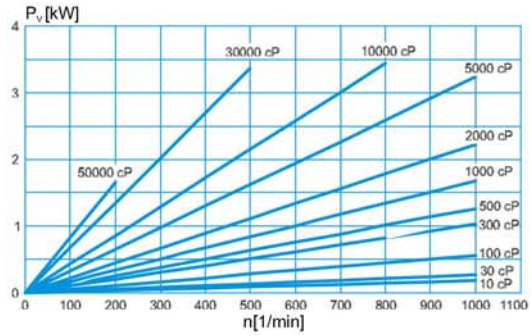

Обзор характеристик

$$Q_{TOT} = Q_{TH} - Q_L$$
$$P_{TOT} = P_{TH} + P_V$$

PLP 3-2

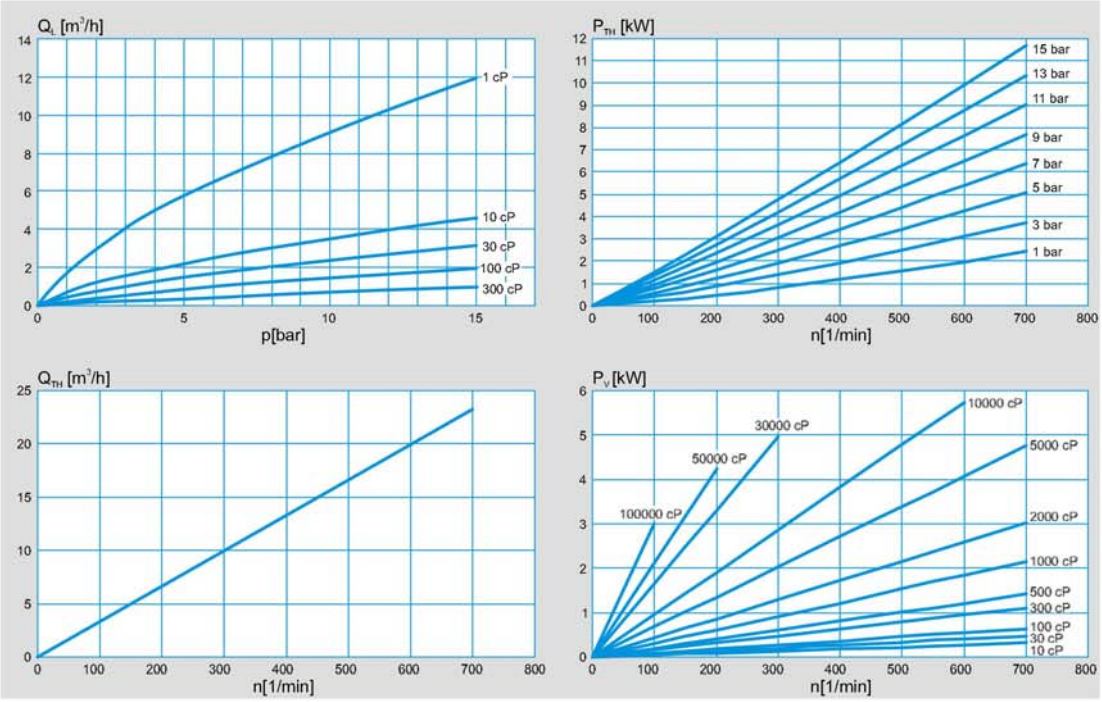

PLP 3-3

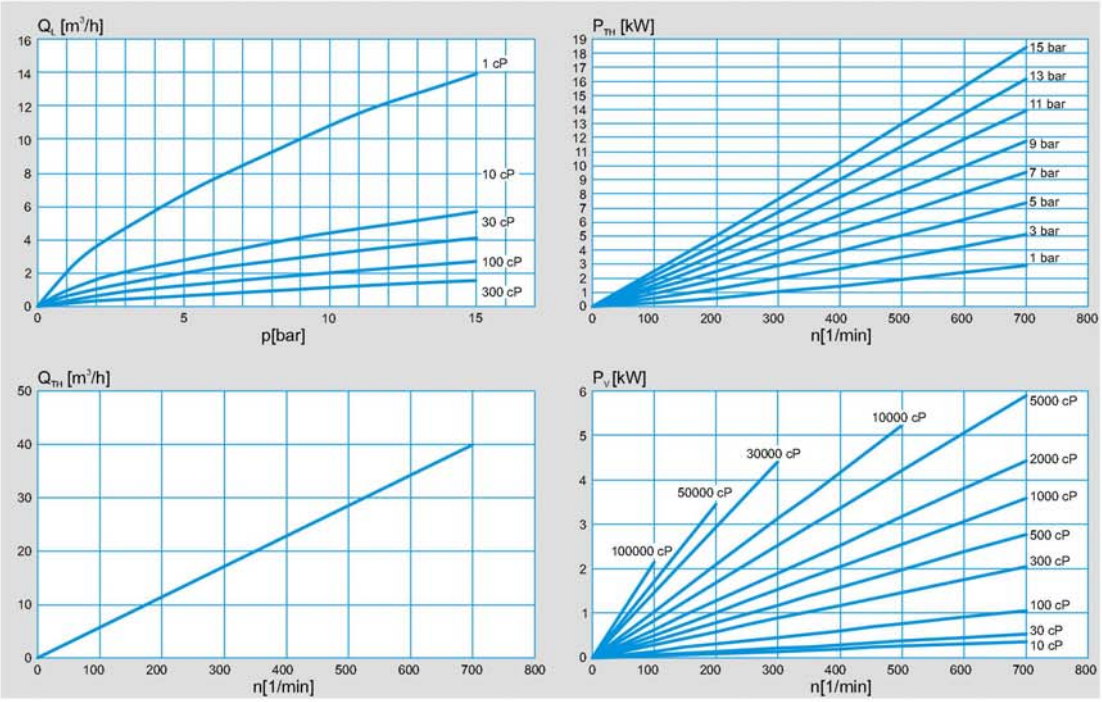

Обзор характеристик

$Q_{TOT} = Q_{TH} - Q_L$

$P_{TOT} = P_{TH} + P_V$

PLP 3-4

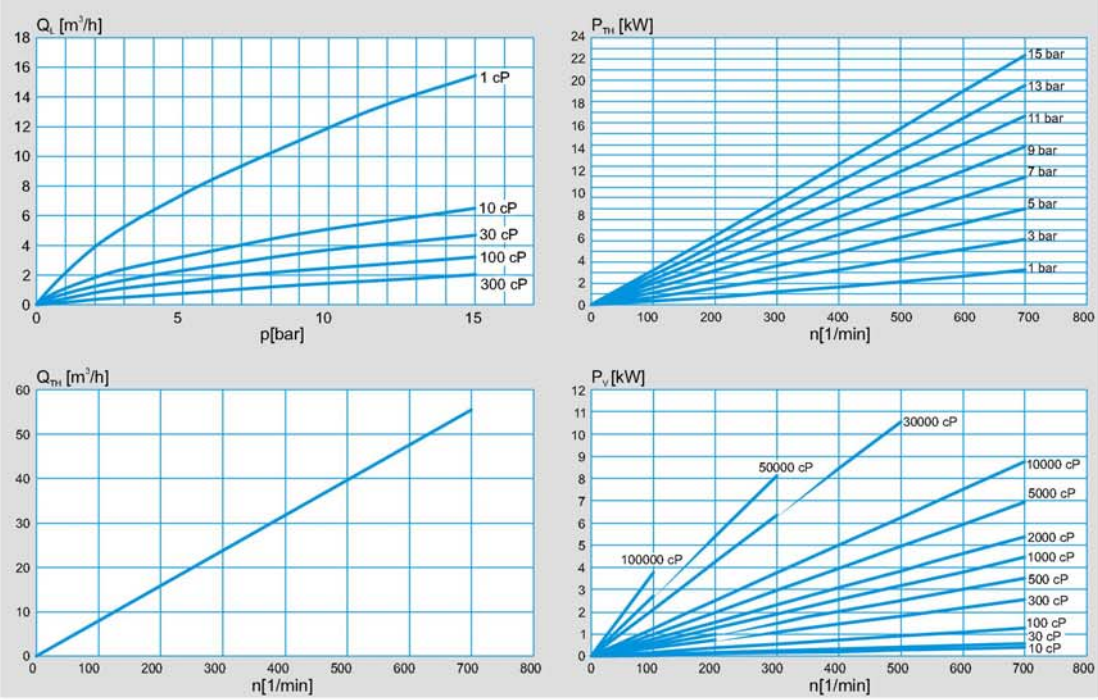

PLP 4-4

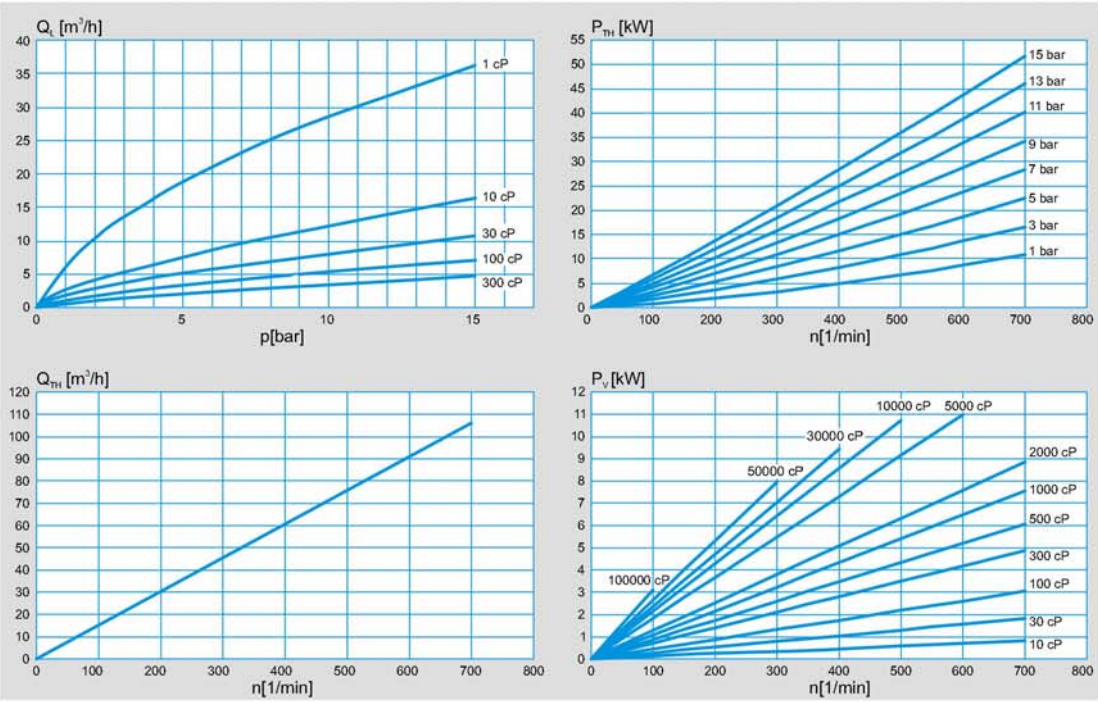

Применения:

- Вязкие молочные продукты с деликатными включениями: йогурты, кремы, масло, простокваша (свернувшееся молоко).
- Продукты для булочно кондитерского производства: тесто, жир, паста, помадка, крем.
- Напитки: пиво, фруктовый сок, лимонад.
- Косметические продукты: крем, шампунь, и т.д.
- Мясное производство: рубленое мясо, экстракты, животная пища.
- Яичные продукты: белок, желток.
- Вязкие продукты: соусы, салаты, супы, глюкозный сироп, шоколад.
- Крахмалопродукты: картофельная пульпа.
- Химическая промышленность.

Производственная программа POMAC, кроме центробежных насосов описанных в данной брошюре, включает в себя широкий ассортимент:

- роторных насосов;
- винтовых насосов;
- насосов с гибким импеллером.

Более детальная информация по данному оборудованию может быть предоставлена по запросу.

Компания POMAC производит и поставляет полный спект насосов из нержавеющей стали - центробежных и роторных объемного действия для международного рынка.

Данные насосы широко используются в пищевой, косметической и фармацевтической, а также в химической промышленности.

Компания POMAC характеризуется высоким уровнем ориентации на клиента, гибкостью, отличным сервисом и быстрой доставкой.

Компания POMAC гарантирует высокое качество и надежность в каждой детали.

Официальный представитель в России:

ООО "Вулкан Пумпен Рус"

Юридический и Фактический адрес:
196650, РФ , город Санкт-Петербург
город Колпино, улица Финляндская дом 31 офис 48,
(Территория завода ЗАО "Слюдяная фабрика")

Тел: +7-812- 951-58-06 +7-921- 764-04-93

Факс: +7-812- 461-80-19

E-mail: sale@vpumpen.ru

Pomac Pumps

Pomac b.v.
Feithspark 13 - 9356 BX Tolbert
P.O. Box 32 - 9356 ZG Tolbert
Holland
tel +31 (0)594 512877
fax +31 (0)594 517002
E-mail: info@pomacpumps.com
www.pomacpumps.com

Member of the Pomac Industries Group

KdJ-2008-025 (PP/PLP/0809 EN-06) - Subject to alterations.